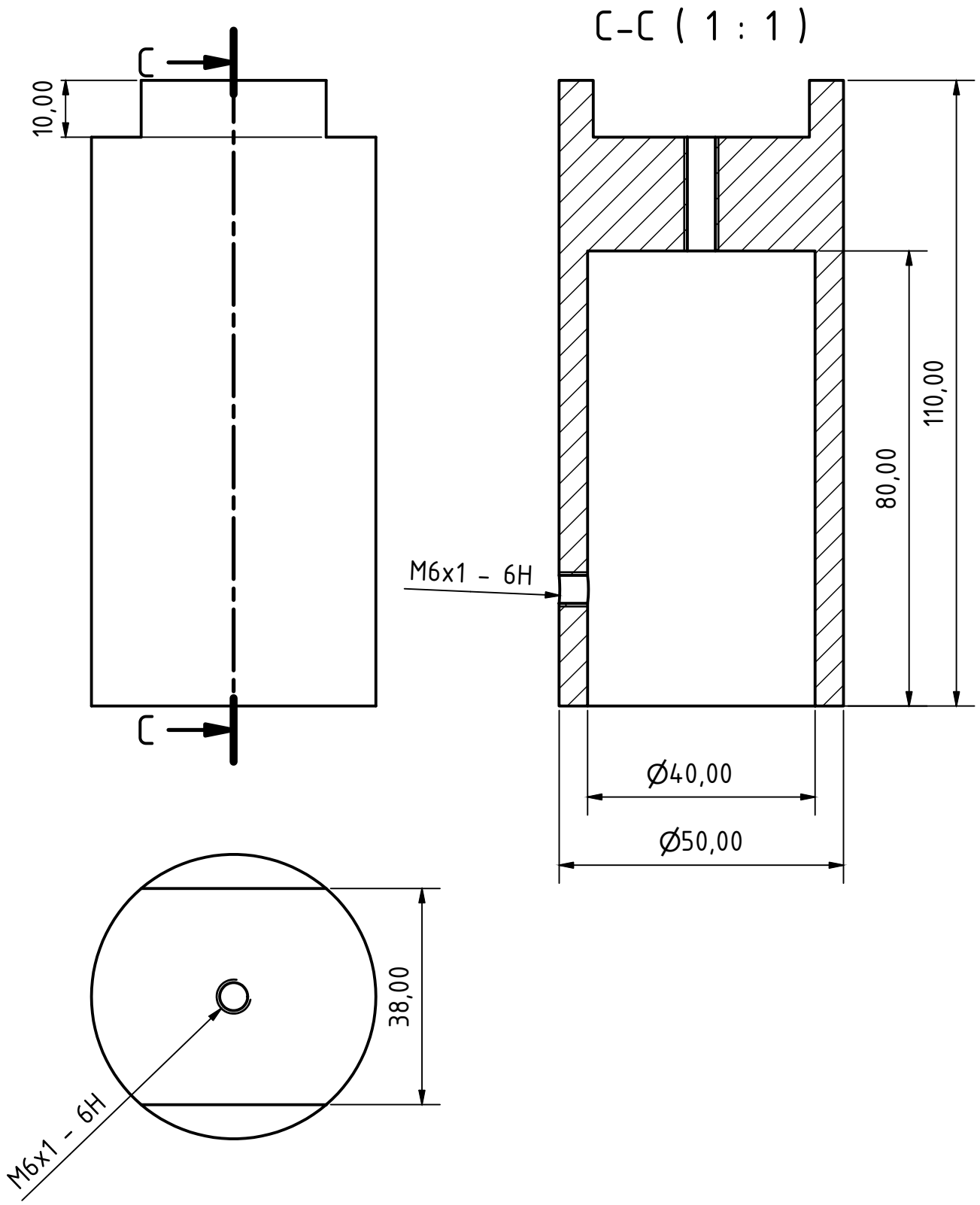

	Datum	Name
Gezeichnet	31.10.2019	Bernhard
Kontrolliert		
Norm		

Bauteil2-1

1

A4

Status	Änderungen	Datum	Name