E Aufbau

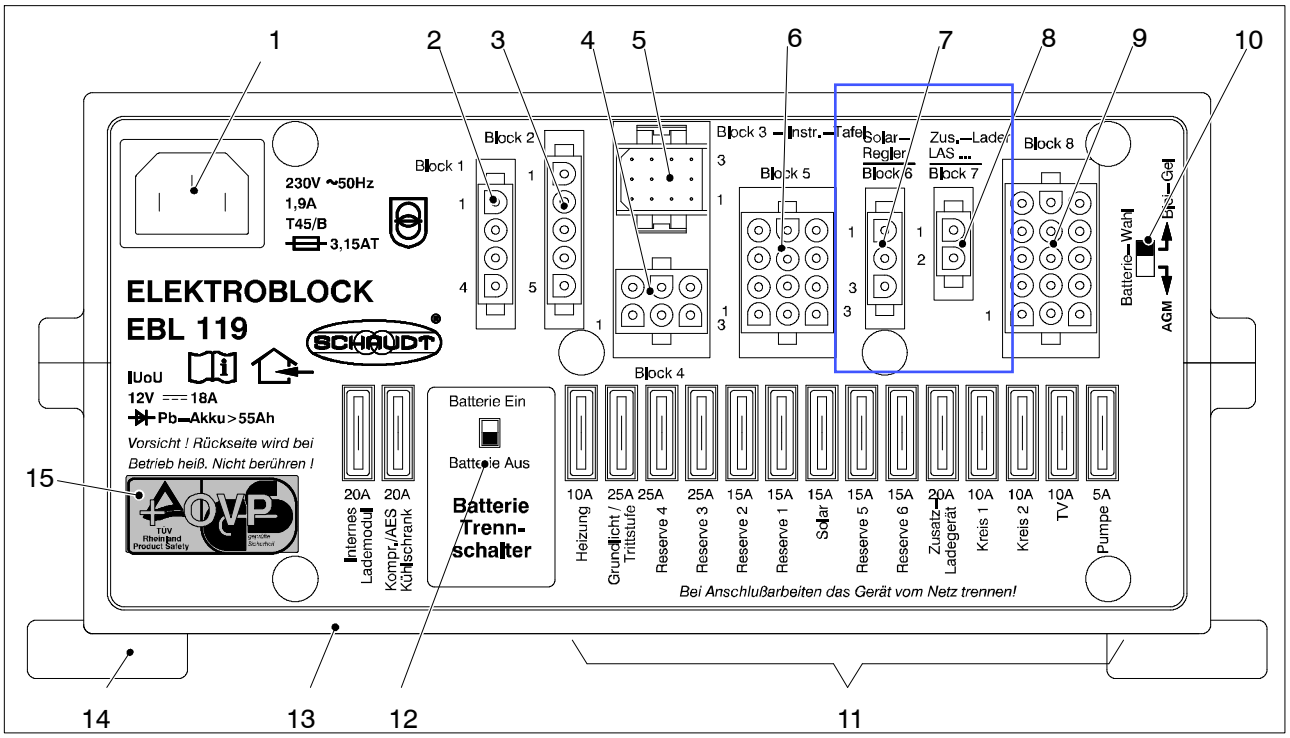

Bild 4 Aufbau Elektroblock EBL 119 (Front)

1 Netzanschluss
2 Anschlussblock Kühlschrank
3 Anschlussblock Kühlschrankversorgung D+, Batteriefühler/Steuerleitungen
4 Anschlussblock Frostschutzventil, Heizung und Grundlicht/Trittstufe
5 Anschluss Kontroll- und Schalttafel IT ... / LT ...
6 Anschlussblock Reserve
7 Anschlussblock Solarregler
8 Anschlussblock Zusatzlader
9 Anschlussblock TV, Pumpe, Verbraucher
10 Umschalter AGM/Gel-Batterie
11 Kfz-Flachstecksicherungen
12 Batterie-Trennschalter
13 Gehäuse
14 Montagelaschen
15 Aufkleber + OVP (nur bei EBL 119 mit OVP)

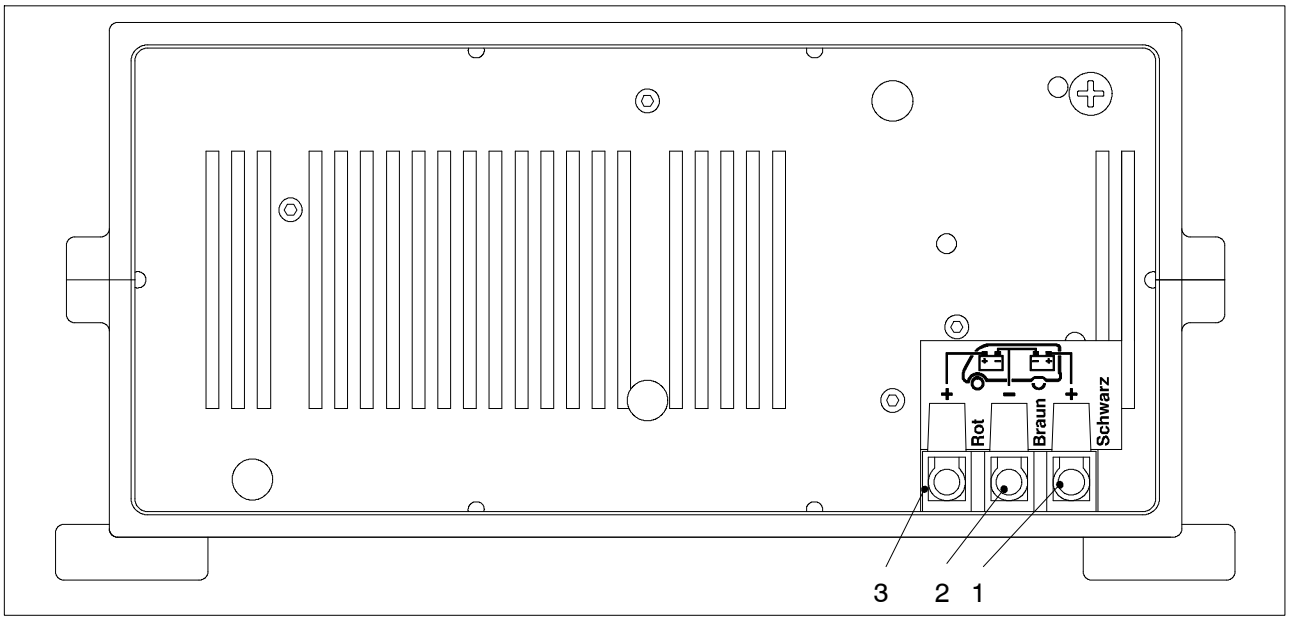

Bild 5 Aufbau Elektroblock EBL 119 (Rückseite)

1 Anschluss Wohnraumbatterie
2 Anschluss Masse
3 Anschluss Starterbatterie
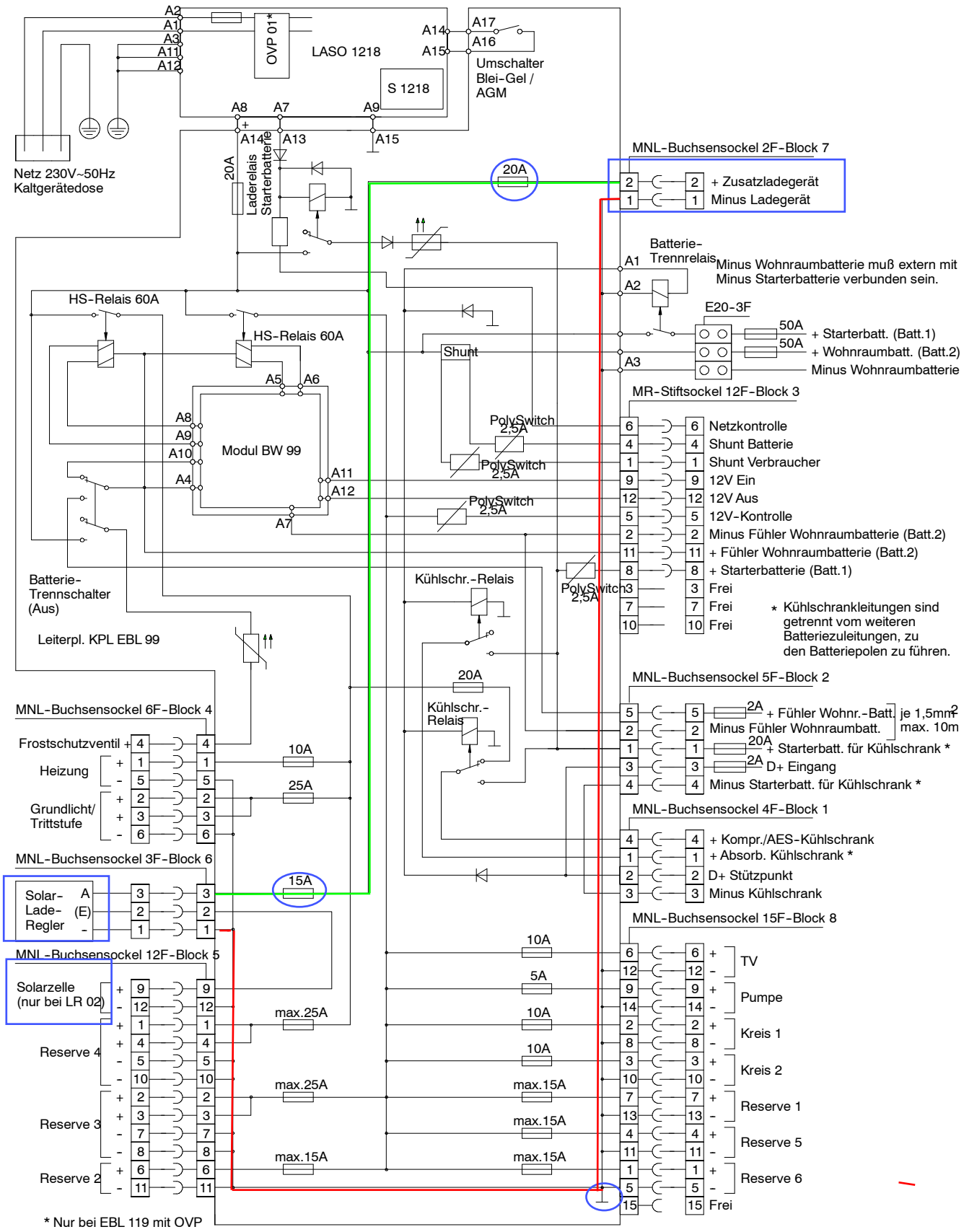
F Blockschaltbild/Anschlussplan